Symbol rozdzielnicy	RGB

APARATY W TORZE GLOWNYM

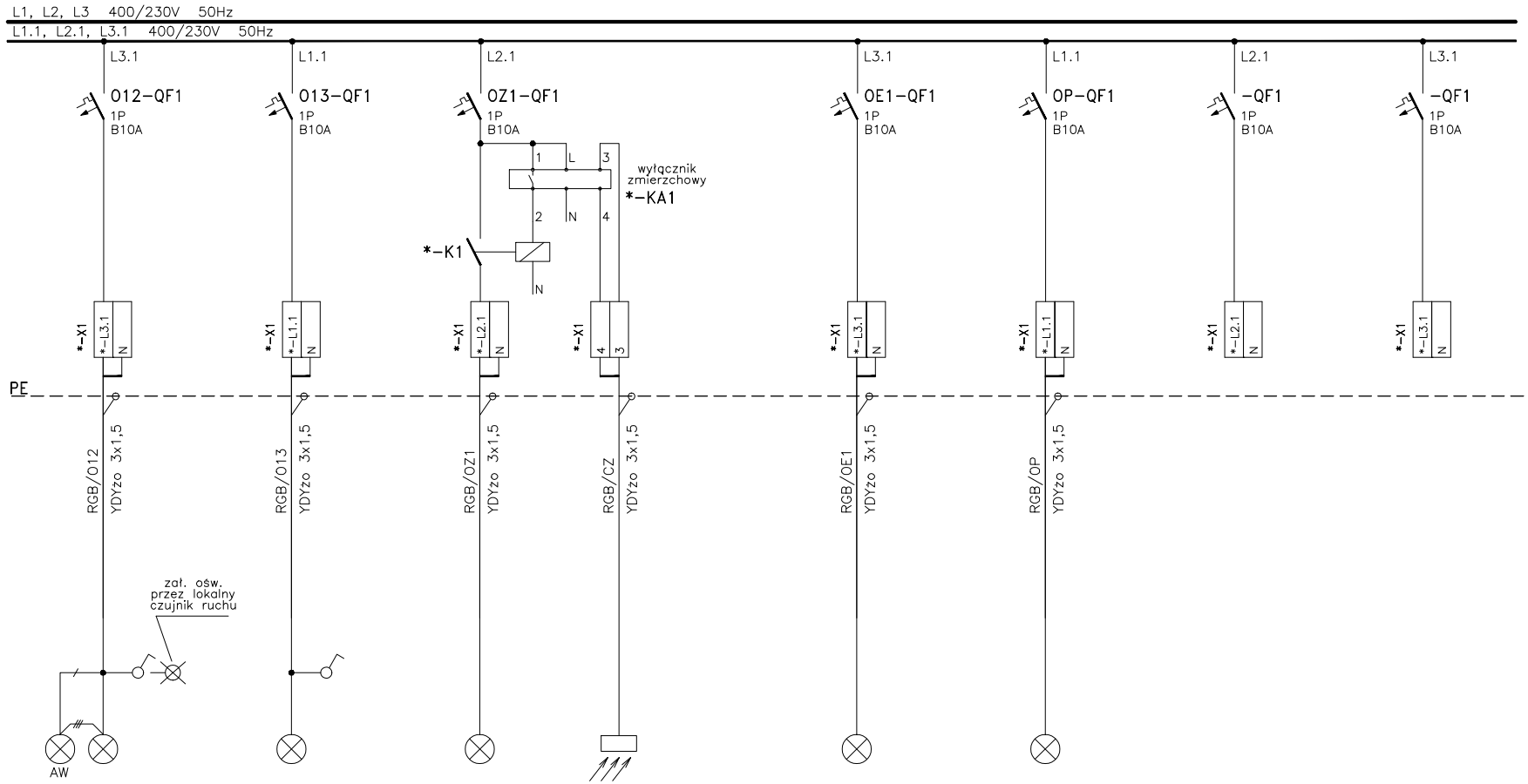

NUMER OBWODU	RGB/O12	RGB/O13	RGB/OZ1	RGB/CZ	RGB/OE1	RGB/OP			
MOC ZAINST. 3-FAZOWA [W]									
MOC ZAINST. 1-FAZOWA [W]	1180	960	90		60	60			
NAZWA PRZEZNACZENIE OBWODU	PIĘTRO (oświetlenie ogólne) pokoje, kuchnia, WC	PIĘTRO (oświetlenie ogólne) pokoje	(oświetlenie zewnętrzne)	DACH czujnik zmierzchowy	PARTER i PIĘTRO (oświetlenie ewakuacyjne) korytarz	PIWNICA (oświetlenie ogólne) piwnica	rezerwa	rezerwa	
GRUPA FUNKCJONALNA	O12	O13	OZ1	CZ	OE1	OP			

proj jack
(058) 629-70-20
www.proj-jack.pl

AUTORZY	Nr uprawnień	podpis
Jacek Andrzejczak	62/Gd/2002	
Piotr Rybacki		
SPRAWDZIŁ		
Zbigniew Andrzejczak	ZGP 630/203/79	

BUDYNEK BIUROWY "B"

NARODOWY FUNDUSZ ZDROWIA
ODDZIAŁ W GDAŃSKU
Gdańsk, ul. Marynarki Polskiej

INSTALACJE ELEKTRYCZNE WEWNĘTRZNE

ROZDZIELNICA RGB – SCHEMAT GŁÓWNY

REV.	DATA	STRONA	STRON
		4	10
		DATA	NR.RYSUNKU
		01.2010	E814/2-02